5 PLINTO PL05- CASSERI
1 : 50

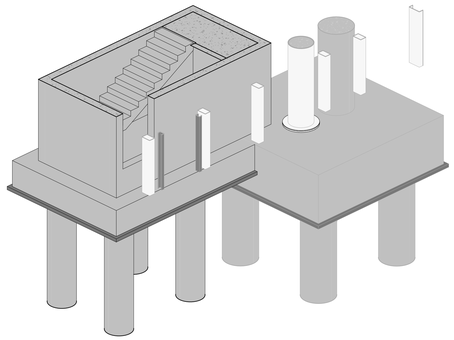

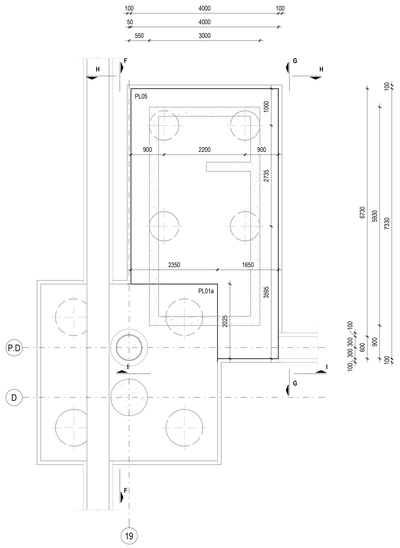

SEZIONE F- F
SCALA 1 : 50

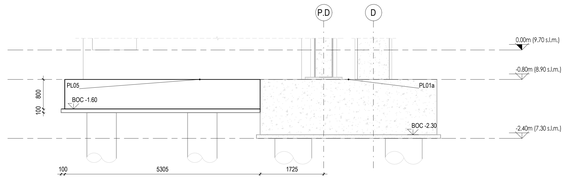

SEZIONE H- H
SCALA 1 : 50

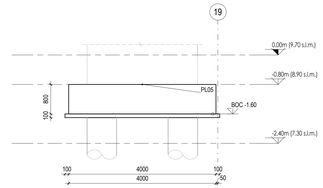

SEZIONE G- G
SCALA 1 : 50

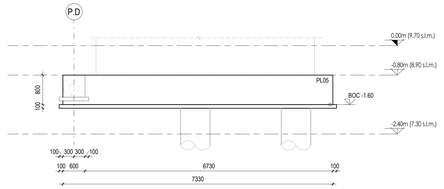

SEZIONE I- I
SCALA 1 : 50

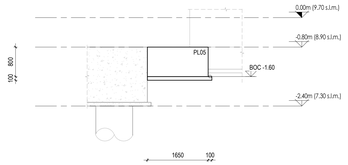

6 PLINTO PL06 - CASSERI
1 : 50

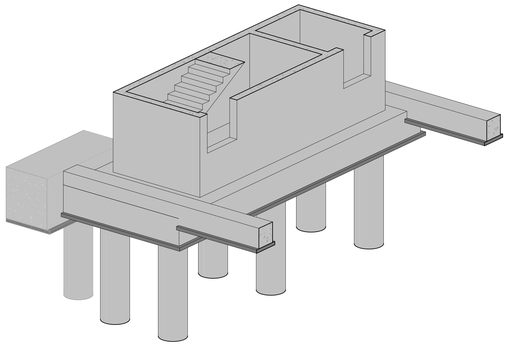

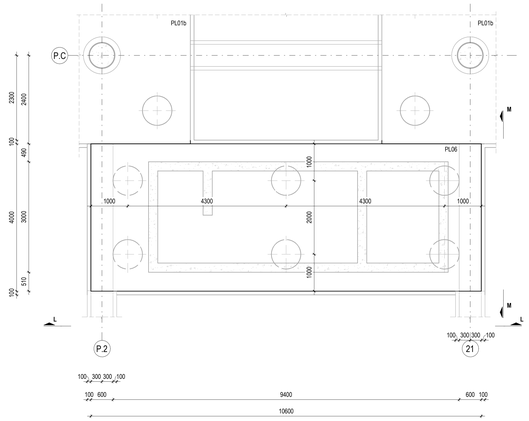

SEZIONE L- L
SCALA 1 : 50

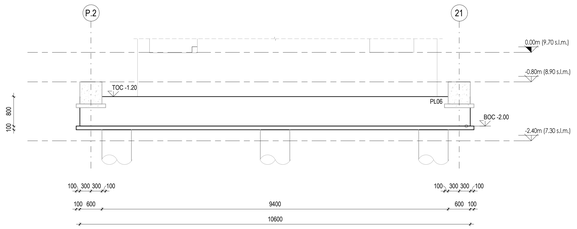

SEZIONE M- M
SCALA 1 : 50

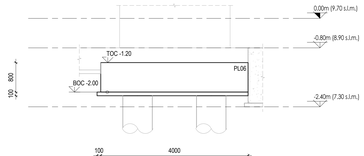

KEYPLAN

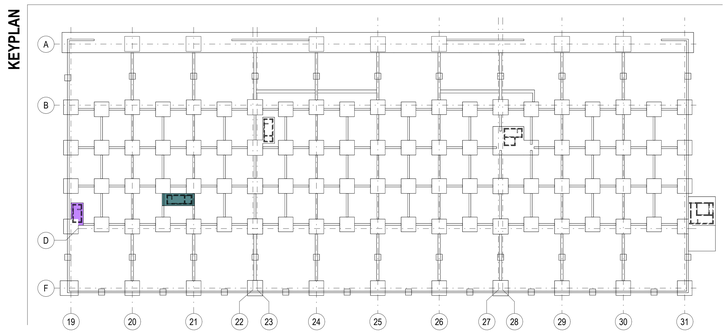

TABELLA PLINTI

COD	LARGHEZZA(cm)	LUNGHEZZA(cm)	SPESSORE(cm)	QUANTITA'	DIAMETRO PALI (cm)	NUMERO PALI
PL01a	480	480	150	45	100	4
PL01b	480	480	150	47	80	4
PL02	500	500	150	11	120	4
PL03	588	480	150	1	100	4
PL04	200	200	70	32	-	-
PL05	733	400	80	1	80	4
PL06	1060	400	80	1	80	6
PL07	852	385	80	1	80	6
PL08	1010	930	120	1	100	6
PL09	882	940	80	1	100	6

NOTE

- TUTTE LE QUOTE DEL PROGETTO SONO ESPRESSE IN MILLIMETRI (OVE NON DIVERSAMENTE INDICATO).
- LA QUOTA 0.00 è DA RIFERIRSI ALLO 0.00 ARCHITETTONICO ED è CONCIDENTE ALLA QUOTA + 9.70s.l.m.m.
- PER LE NOTE GENERALI RIFERSI AL'ELABORATO: A01SP-E-LL-00-STR-DI-00-A.
- IL TERRENO UTILIZZATO PER LE OPERAZIONI DI RENTERRO DOVRà ESSERE BEN COMPATTATO E COMUNQUE CON CARATTERISTICHE NON INFERIORI A QUELLE DEL TERRENO NATURALE.
- IL TERRENO PRELEVATO DALLE OPERAZIONI DI SCAVO ANDRà SOTTOPOSTO AL CONTROLLO DELLA DL PER EVIDENZIARE EVENTUALI DIFFORMITà RISPETTO ALLE INDAGINI EFFETTUATE.
- TUTTE LE MISURE DOVRANNO ESSERE VERIFICATE IN CANTIERE DALL'IMPRESA ED EVENTUALMENTE ADATTATE ALLE ESIGENZE IN ACCORDO CON LA DL ED IL PROGETTISTA, OVE NECESSARIO.
- PER ARMATURA PALI, PLINTI, PLATEE E TRAVI DI COLLEGAMENTO FARE RIFERIMENTO AGLI ELABORATI:
A01SP-E-L1-01-STR-DI-23-A, A01SP-E-L1-01-STR-DI-09-A, A01SP-E-L1-01-STR-DI-09-A, A01SP-E-L1-01-STR-DI-10-A, A01SP-E-L1-01-STR-DI-11-A, A01SP-E-L1-01-STR-DI-13-A, A01SP-E-L1-01-STR-DI-14-A.
- PER POSIZIONE FONDAZIONI FARE RIFERIMENTO AGLI ELABORATI:
A01SP-E-L1-01-STR-PI-06-A, A01SP-E-L1-01-STR-PI-07-A, A01SP-E-L1-01-STR-DI-08-A, A01SP-E-L1-01-STR-DI-09-A, A01SP-E-L1-01-STR-DI-10-A.
- PREVEDERE I TIRAFONDI PRIMA DEL GETTO.

CARATTERISTICHE MATERIALI - TERMINAL PARTENZE (AMBITO 01)

CLASSE DI ESECUZIONE SECONDO UNI1090: EXC3

PALI DI FONDAZIONE	- CALCESTRUZZO ARMATO IN OPERA	C32/40, XS1-XS2, SCC (copriferro nom. 80mm), d. inertati 16mm, a/c=0.45, contenuto min. cemento 360 kg/m³
	- ACCIAIO PER C.A.	B450C, 1.15 <= $\#f_{yk}$ < 1.35
PLINTI DI FONDAZIONE (ZATTERE E BAGGIOLI)	- CALCESTRUZZO ARMATO IN OPERA	C32/40, XS1, S4 (copriferro nom. 55mm)
	- ACCIAIO PER C.A.	B450C, 1.15 <= $\#f_{yk}$ < 1.35
TRAVI DI FONDAZIONE	- CALCESTRUZZO ARMATO IN OPERA	C32/40, XS1, S4 (copriferro nom. 55mm)
	- ACCIAIO PER C.A.	B450C, 1.15 <= $\#f_{yk}$ < 1.35
ELEVAZIONI (PILASTRI)	- CALCESTRUZZO ARMATO IN OPERA	C32/40, XC1, S4 (copriferro nom. 55mm)
	- ACCIAIO PER C.A.	B450C, 1.15 <= $\#f_{yk}$ < 1.35
	- ACCIAIO	S355 - UNI EN 10025-2 (tensione di rottura 510MPa; tensione di snervamento 355 MPa)
ELEVAZIONI (TRAVI)	- ACCIAIO	S355 - UNI EN 10025-2 (tensione di rottura 510MPa; tensione di snervamento 355 MPa)
	- LEGNO LAMELLARE	GL28h - UNI EN 14080
ELEVAZIONI (MURI E RAMPE SCALE)	- CALCESTRUZZO ARMATO IN OPERA	C32/40, XC1, S4 (copriferro nom. 55mm)
	- ACCIAIO PER C.A.	B450C, 1.15 <= $\#f_{yk}$ < 1.35
ORIZZONTAMENTI (SOLAI)	- CALCESTRUZZO ARMATO IN OPERA	C32/40, XC1, S4 (copriferro nom. 55mm)
	- ACCIAIO PER C.A.	B450C, 1.15 <= $\#f_{yk}$ < 1.35
	- LASTRE ALVEOLARI (GETTO COMPLETAMENTO)	C32/40, XC1, S4 (copriferro nom. 55mm)
	- TAVOLATO	C24 - ETA 20/1323 - UNI EN 14081
STRUTTURE MISTE (COLONNE E TRAVI)	- ACCIAIO	S355 - UNI EN 10025-2 (tensione di rottura 510MPa; tensione di snervamento 355 MPa)
	- CALCESTRUZZO ARMATO IN OPERA	C32/40, XC3
	- ACCIAIO PER C.A.	B450C, 1.15 <= $\#f_{yk}$ < 1.35
SALDATURE E BULLONATURE	- ACCIAIO	Norma UNI EN ISO 4063:2011 Giunti di prima classe, testa a testa, a croce od a T, a completa penetrazione; giunti con cordoni d'angolo a completo ripristino delle sezioni resistenti unite. Bulloni 8.8 (EN 15048)
PROTEZIONE STRUTTURE METALLICHE	- STRUTTURE PORTANTI CON REQUISITO R60	Ciclo di verniciatura per protezione alla corrosione e al fuoco come da indicazioni presenti nella tavola delle note generali (rif. A01SP-E-LL-00-STR-DI-00-A)
	- STRUTTURE METALLICHE SECONDARIE	Zincatura a caldo spessore minimo 85 micron (UNI EN ISO 1461)
ALTRO	- BARRE FILETTATE TIRAFONDI	8.8

PIANTA CHIAVE

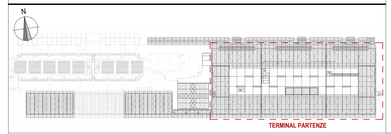

ENAC
ENTE NAZIONALE PER L'AVIAZIONE CIVILE
Ente Nazionale per l'Aviazione Civile

AEROPORTO CIVILE DI LAMEZIA TERME (CZ)

SACAL

LOTTO L1 - Sviluppo aerostazione passeggeri
CUP: H84G22000030009
LOTTO L2 - Interventi per la security e la digitalizzazione
CUP: H86I22000390002
LOTTO L6 - Potenziamento delle reti di sottoservizi e impianti tecnologici
CUP: H84G22000060009

PROGETTO ESECUTIVO

LOTTO L1

TERMINAL PARTENZE - AMBITO 01
CASSERI PLINTI DI FONDAZIONE - TAV.2

GRUPPO DI PROGETTAZIONE
Raggruppamento Temporaneo di Professionisti

TECHNITAL

Direttore Tecnico e Responsabile integrazione prestazioni specialistiche: ing. Filippo Busola
Geologia: dott. Emanuele Fresa
Progettazione strutture: ing. Alessandro Cacciatori
Project Manager: ing. Emanuele Perna
CSP: arch. Elisabeth Furoni

Direttore Tecnico: ing. Gianbattista Paratti
Progettazione Specialistica Impianti:
ing. Marco Bergami
P.I. Daniele Togni
ing. Enrico Facchinetti

AERTEC
Direttore tecnico: ing. Aeronautico Carlos Berenguer Lopez
Responsabile sistemi di trasporto:
ing. Pedro Tena Calderón

VALLE 3.0
Direttore tecnico: arch. Emanuela Valle
Progettazione architettonica:
arch. Maria Camilla Valle
arch. Leonardo Giovannozzi

incide
Direttore tecnico e progettazione strutturale:
ing. Gianluca Valkeris
Coordinatore progettazione strutture
ing. Matteo Pagnozzi

CODICE ELABORATO								REVISIONE		
Fase	Lotto	Ambito	Disciplina	Tipo	Numero	Rev	Scala	Id.	Data	Descrizione
E	L1	01	STR	DI	05	A	Come indicato	A	FEBBRAIO 2025	EMISSIONE

NOME FILE: **A0I15P-E-L1-01-STR-DI-05-A.dwg** REDAZIONE: I. ZOCCARATO INCIDE

Visto del Committente: **Società Aeroportuale Calabrese S.p.A.**

INTERVENTO FACENTE PARTE DEL	IL RESPONSABILE DEL PROCEDIMENTO	IL POST HOLDER DI AREA:
Contratto Istituzionale di Sviluppo "CIS VOLARE"	ing. Ferdinando Saracco	OPERATIONAL SERVICES MANAGER: Emilio Parrilla PASSENGER EXPERIENCE MANAGER: Sabrina Milieto PH PROGETTAZIONE: Ferdinando Saracco

Approvazione **ENAC:**